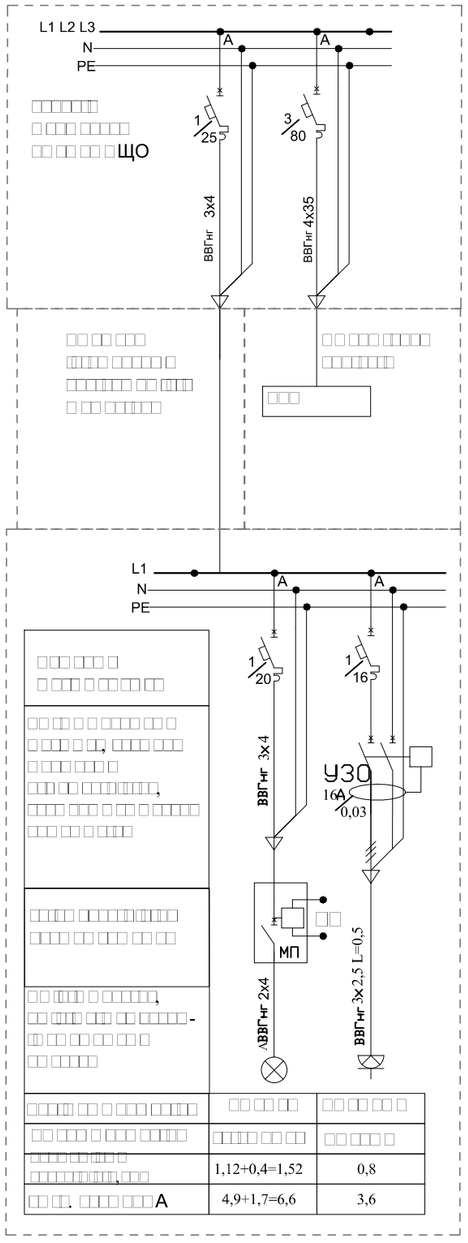

	1,12+0,4=1,52	0,8
A	4,9+1,7=6,6	3,6

Pуд =2,1кВт
Pp=1,52 кВт
cosφ =0,89
Ip=6,6A

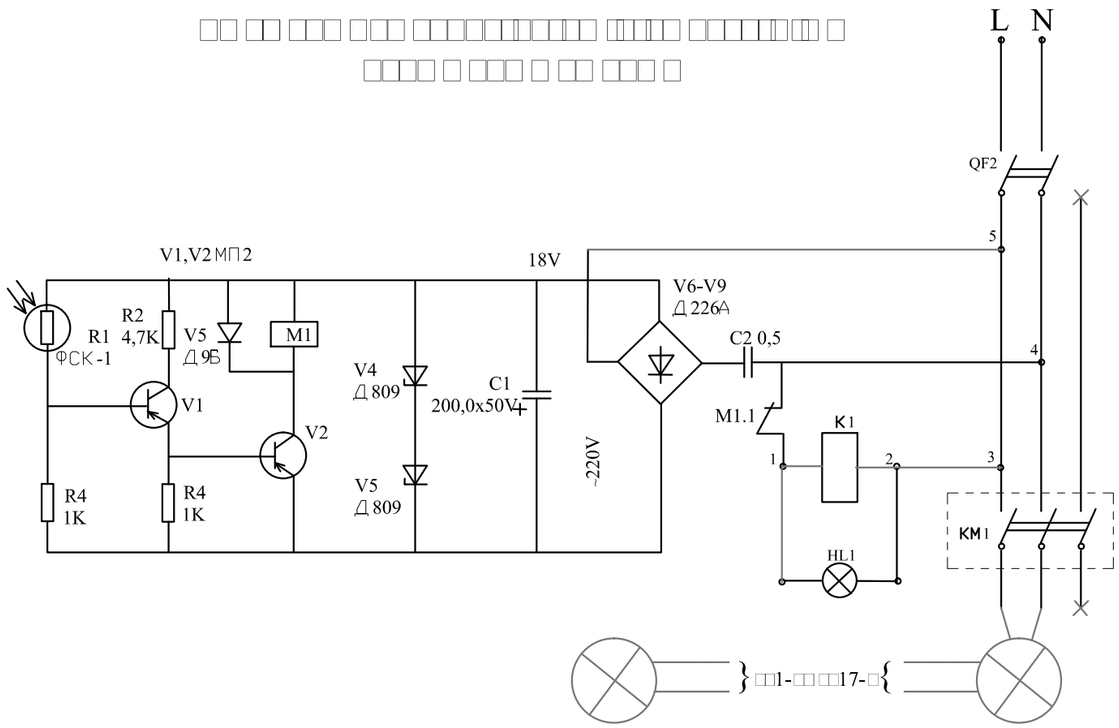

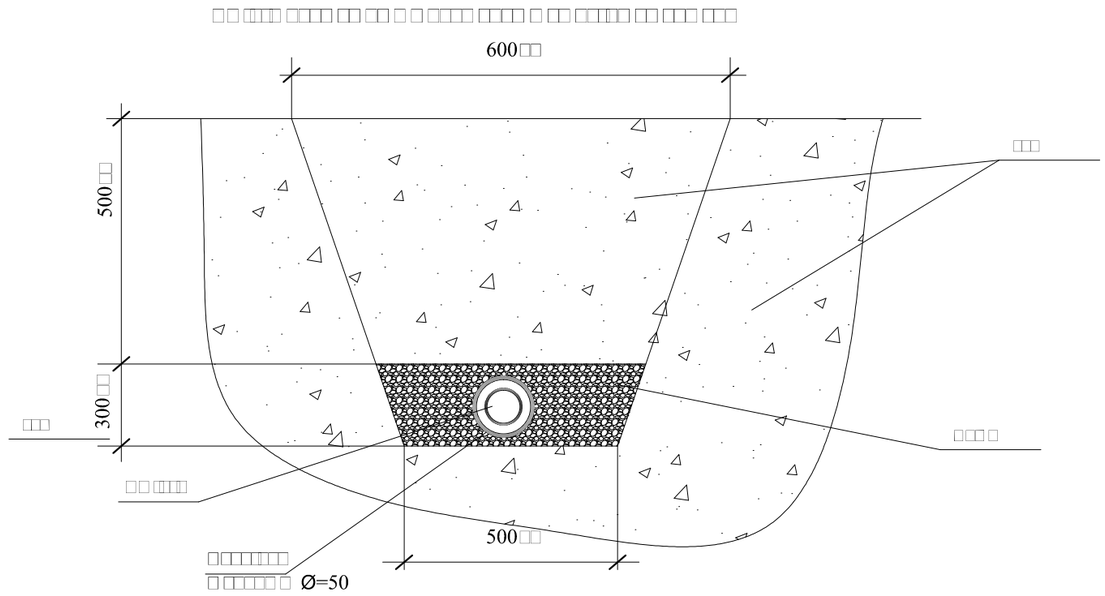

ՏՆՕՐԵՆ	Մ.ՀՈՒՄՆՅԱՆ		TSH-14 ԱՆՈՒՇԱՎԱՆԻ ՄԱՆԿԱՊԱՐՏԵԶԻ ՎԵՐԱԿԱՌՈՒՑՈՒՄ		
				ՓՈՒԼ	ԹԵՐԹ	ԹԵՐԹԵՐ
ՆԱԽԱԳԾԵՑ					5	7
ՍՏՈՒԳԵՑ						
				«ՄԱՌԱ ԵՎ ԴՈՒՍՏՐԵՐ» ՍՊԸ		